NUMMER	VERWENDET MIT	WAR NR.
828963	929742	87-9753-2

ÄNDERUNGEN DIE DEM TECHNISCHEN FORTSCHRITT DIENEN, BEHALTEN WIR UNS VOR

CAD-ORIGINAL
ZEICHNUNG NICHT ÄNDERN

ZEICHNUNG GESCHÜTZT DURCH
© COPYRIGHT 1988
AMP DEUTSCHLAND GMBH
ALLE RECHTE VORBEHALTEN

REV.	ÄNDERUNG	DATUM	NAME
A	Zeichng.Überarbeitet	01.06.89	A.RICHTER
A1	Zeichng.Überarbeitet	14.12.93	A.RICHTER
B	1-...-1 bis 1-...-8 hinzu	24-OCT-95	J.Schneider
B1	Rev.-Stände in Tabelle hinzu	29.10.96	Ch. Sander
B2	Note 4; 5; 6 hinzu	23-MAY-00	J.Schneider

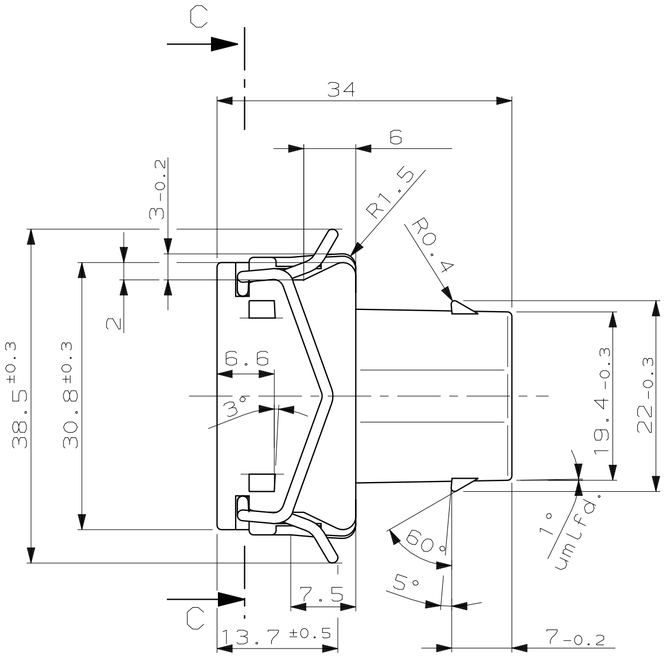

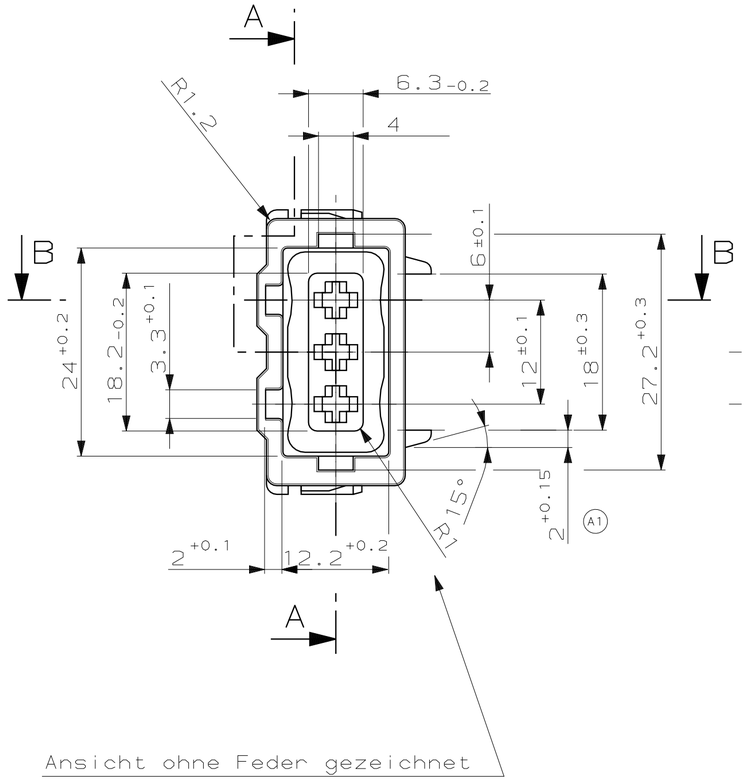

Ansicht ohne Feder gezeichnet

Schnitt: A-A

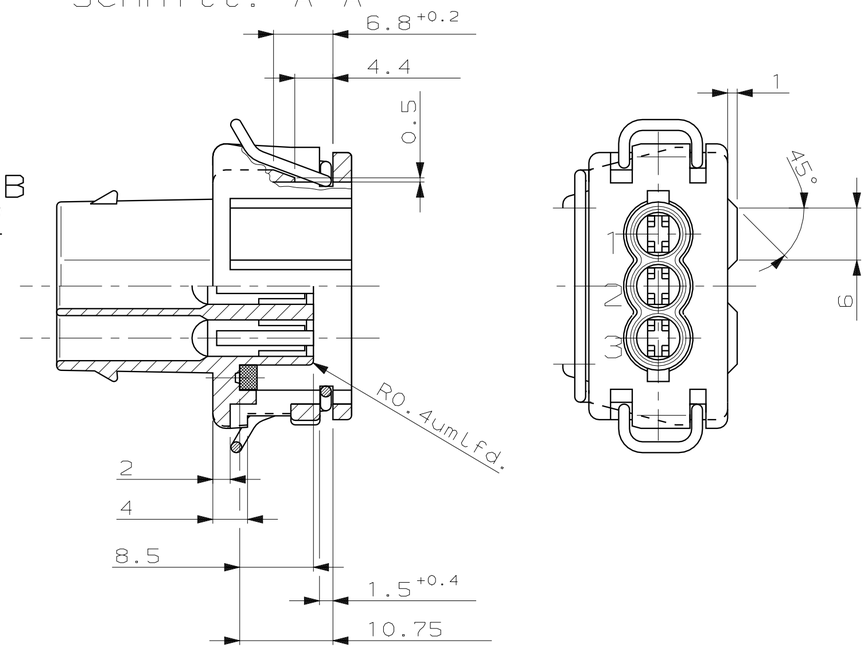

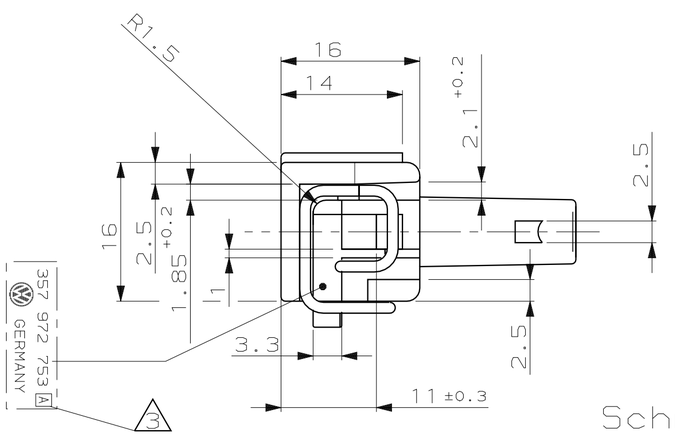

1 Unbemaßte Wandstärken $1_{-0.2}$

2 Unbemaßte Radien R0.5

3 Kennbuchstabe separat auswechselbar

4 Ersetzt durch 1-828963-X

5 Gegenstecker AMP Nummer 929742

6 Passend mit AMP Buchsenkontakt z.B. PN 964282; 964286; 964273

Schnitt: C-C

Ansicht ohne Feder gezeichnet

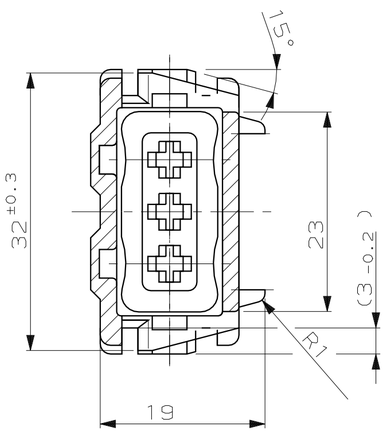

Schnitt: B-B

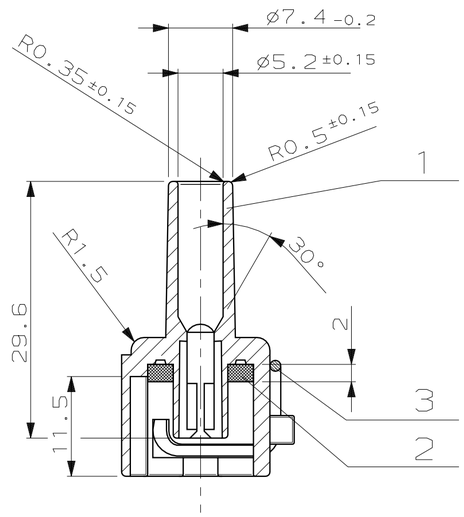

VW - Nr.	AMP-BESTELL-NR.	REV.	POS.	STÜCK	BENENNUNG EINZELTEIL	WERKSTOFF	OBERFLÄCHE / FARBE
357972753 G	4 ~~828963-8~~	A	3	1	Feder	X12CrNi 177 K+A	blank
			2	1	Dichtung	Silikon	natur
	1-828963-8	B	1	1	Gehäuse	PA 6.6 GV30	grau
357972753 F	4 ~~828963-7~~	A	3	1	Feder	X12CrNi 177 K+A	blank
			2	1	Dichtung	Silikon	natur
	1-828963-7	B	1	1	Gehäuse	PA 6.6 GV30	grün
357972753 E	4 ~~828963-6~~	A	3	1	Feder	X12CrNi 177 K+A	blank
			2	1	Dichtung	Silikon	natur
	1-828963-6	B	1	1	Gehäuse	PA 6.6 GV30	weiß
357972753 D	4 ~~828963-5~~	A	3	1	Feder	X12CrNi 177 K+A	blank
			2	1	Dichtung	Silikon	natur
	1-828963-5	B	1	1	Gehäuse	PA 6.6 GV30	blau
357972753 C	4 ~~828963-4~~	A	3	1	Feder	X12CrNi 177 K+A	blank
			2	1	Dichtung	Silikon	natur
	1-828963-4	B	1	1	Gehäuse	PA 6.6 GV30	gelb
357972753 B	4 ~~828963-3~~	A	3	1	Feder	X12CrNi 177 K+A	blank
			2	1	Dichtung	Silikon	natur
	1-828963-3	B	1	1	Gehäuse	PA 6.6 GV30	rot
357972753 A	4 ~~828963-2~~	A	3	1	Feder	X12CrNi 177 K+A	blank
			2	1	Dichtung	Silikon	natur
	1-828963-2	B	1	1	Gehäuse	PA 6.6 GV30	braun
357972753	4 ~~828963-1~~	A	3	1	Feder	X12CrNi 177 K+A	blank
			2	1	Dichtung	Silikon	natur
	1-828963-1	B	1	1	Gehäuse	PA 6.6 GV30	schwarz

GEZ. A.RICHTER 19.07.88
GEPR. R.NITSCHKE 16.06.89

NUR FÜR VW

ZEICHNUNG GÜLTIG AB .....

AMP — AMP DEUTSCHLAND G.m.b.H. Langen b.Ffm.,West Germany

BENENNUNG
3pol. Junior-Power-Timer Gehäuse für Einzel-Dichtungs-System

K

NICHT TOLERIERTE MASSE	FORMAT	ZEICHNUNGS-NR.
± ±0.2 ± 1°	A2	828963
MASSTAB 2:1	BLATT 1 VON 1	REV. B2

87-9048

23-MAY-00 13:31:18 os5200 s.828963.1.c (in EDM)