MATING PART
GEGENSTUECK
PENDANT
ACCOPPIAMENTO
894 110 132 4

NOT SUPPLIED
GEHOERT NICHT ZUM LIEFERUMFANG
NON FOURNI
NON SI FORNISCONO

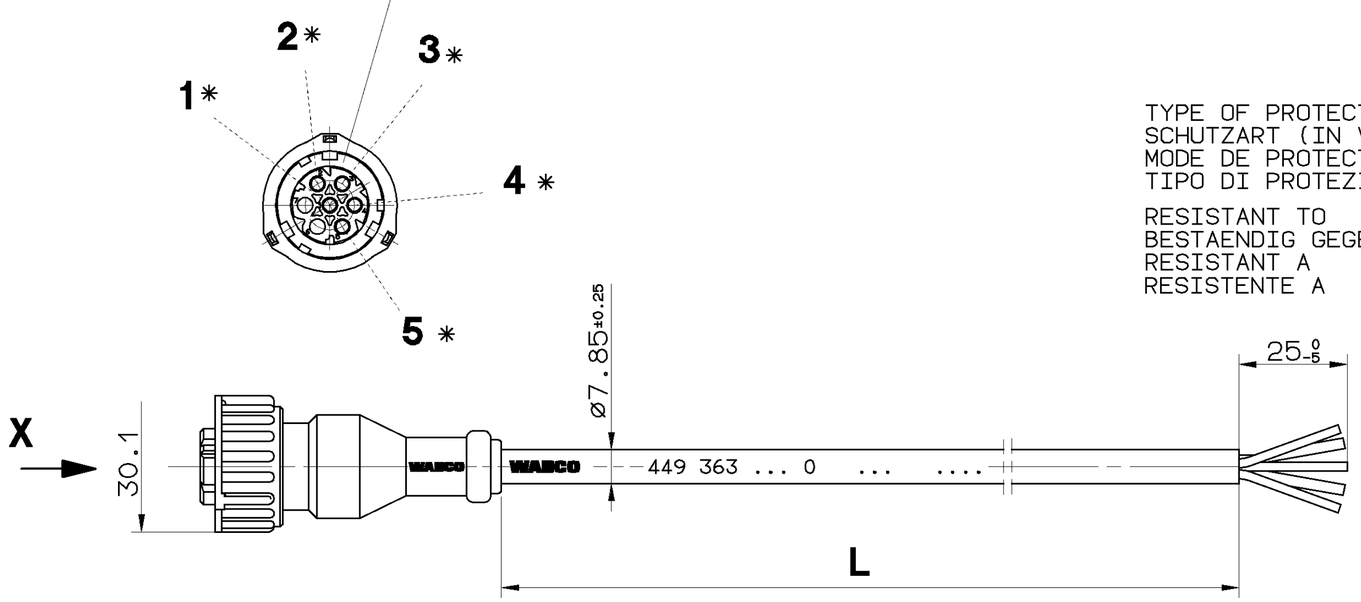

* SURFACE PROTECTION :
OBERFLAECHENSCHUTZ :
PROTECTION DE SURFACE:
PROTEZIONE SUPERFICI :
Sn

THERMAL RANGE OF APPLICATION :
THERMISCHER ANWENDUNGSBEREICH: -40°C...+80°C
GAMME D'APPLICATION THERMIQUE:
CAMPO TERMICO D'APPLICAZIONE :

CABLE
KABEL PUR 3×0.5mm²
CABLE 2×1mm²
CAVO

TYPE OF PROTECTION (IN CONNECTION WITH PLUG)
SCHUTZART (IN VERBINDUNG MIT STECKER)
MODE DE PROTECTION (DANS CONNECTION AVEC FICHE)
TIPO DI PROTEZIONE (IN RELAZIONE CON SPINA)
} IP 6K 7
IP 6K 9K

RESISTANT TO
BESTAENDIG GEGEN
RESISTANT A
RESISTENTE A
} AIR,WATER,MINERAL OIL,PETROL,DIESELOIL,SALTSPRAY
LUFT,WASSER,MINERALOEL,BENZIN,DIESELOEL,SALZSPRUEHNEBEL
AIR,EAU,HUILE MINERALE,ESSENCE,GASOIL,BROUILLARD SALIN
ARIA,AQUA,OLIO,MINERALE,BENZINA,GASOLIO,NEBBIA SALINA

CODE OF LENGTH LAENGENCODIERUNG CODE DE LA LONGUEUR CODICE DEL LUNGHEZZA	
ORDER NUMBER BESTELLNUMMER NUMERO DE COMMANDE NUMERO DELL'ORDINE	L[m] 449 363 □□,□ 0
EXAMPLE BEISPIEL EXAMPLE ESEMPIO	L = 10m 449 363 100 0
MIN/MAX LENGTH MIN/MAX LAENGE MIN/MAX LONGUEUR MIN/MAX LUNGHEZZA	L_{min} = 0.1m L_{max} = 20.0m
TOLERANCES TOLERANZEN TOLERANCES TOLERANZA	L ≤ 10m ±0.050m L > 10m ±0.075m

CHAMBER KAMMER CHAMBRE CAMERA	WIRE COLOUR ADER FARBE FIL COLOUUR FILO COLORE	CROSS SECTION QUERSCHNITT SECTION DE TRANSVERSALE SEZIONE TRASVERSALE
1	RED ROT ROUGE ROSSO	0.5mm²
2	BROWN BRAUN BRUN BRUNO	0.5mm²
3	WHITE WEISS BLANC BLANCO	0.5mm²
4	BLUE BLAU BLEU BLU	1mm²
5	BLACK SCHWARZ NOIR NERO	1mm²
6	NOT CONNECTED NICHT BELEGT NE PAS CONNECTE(E) NON COLLEGATO(TA)	
7	NOT CONNECTED NICHT BELEGT NE PAS CONNECTE(E) NON COLLEGATO(TA)	

TOUTE COMMUNICATION OU REPRODUCTION DE CE DOCUMENT, TOUTE EXPLOITATION OU COMMUNICATION DE SON CONTENU NE SONT PAS AUTORISÉES SAUF AUTORISATION ÉCRITE. TOUS DROITS DE PROPRIÉTÉ INDUSTRIELLE RÉSERVÉS. NOTAMMENT EN MATIÈRE DE BREVETS ET DE MODÈLES.

NON È PERMESSO CONSEGNARE A TERZI O RIPRODURRE QUESTO DOCUMENTO, NE UTILIZZARNE IL CONTENUTO O RENDERNE NOTO IL CONTENUTO, SALVO ESPRESSA AUTORIZZAZIONE SCRITTA. IN ESCLUSIVA DEI DIRITTI DI PROPRIETÀ INDUSTRIALE DI TUTTI I DIRITTI DI PROPRIETÀ DA ABUSO DEI DANNI SIA SOLO AL VERSAMENTO DI DANNI. È FATTA RISERVA DI TUTTI I DIRITTI DERIVANTI DA BREVETTI O MODELLI.

MEITERGABE SOWIE VERVIELFÄLTIGUNG DIESER UNTERLAGE, VERWERTUNG UND MITTEILUNG IHRES INHALTS NICHT GESTATTET SOWEIT NICHT AUSDRÜCKLICH ZugESTANDEN. ZUWIDERHANDLungen VERPFLICHTEN ZUM SCHADENSERSATZ. ALLE RECHTE FÜR DEN FALL DER PATENTERTEILUNG ODER MEBSRAUCH DAR UND VERPFLICHTEN ZU SCHADENERSATZ. ALLE RECHTE FÜR DEN FALL DER PATENTERTEILUNG ODER GEBRAUCHSMUSTER-EINTRAGUNG VORBEHALTEN.

COPYING OF THIS DOCUMENT AND GIVING IT TO OTHERS AND THE USE OR COMMUNICATION OF THE CONTENTS THEREOF, ARE PROHIBITED WITHOUT EXPRESS AUTHORITY. OFFENDERS ARE LIABLE TO THE PAYMENT OF DAMAGES. ALL RIGHTS ARE RESERVED IN THE EVENT OF THE GRANT OF PATENT OR REGISTRATION OF A UTILITY MODEL OR DESIGN. THIS DOCUMENT IS THE SUBJECT OF COPYRIGHT.

GENERAL SPECIFICATION: JED-334				
FURTHER TECHNICAL DATA:				
DOC. CODE:	SHEET: TO			
GENERAL TOLERANCES				
CLASS 1)	RANGE OF NOMINAL DIMENSIONS (± mm) ≤50	>50 ≤180	>180 ≤400	>400
FINE	0,5	1,0	1,5	2,0
MEDIUM	1,0	2,0	3,0	4,0
COARSE	2,0	3,5	5,0	6,5
TAPPED HOLES ACC. ISO 4039 / JED-152				
1) TOLERANCE CLASS APPLIED CROSSMARKED				

± 3°

DCN-NO.	REV.	DATE

100mm

CADAM-DRAWING COPYRIGHT

DATE	SIGNATURE
DRAWN: 97-07-10	WEBER
CHECKED: 97-07-10	OVERHAGE
STANDARDIZATION:	

WABCO

CABLE WITH SOCKET
KABEL MIT GERAETESTECKDOSE
CABLE AVEC PRISE DE COURANT
CAVO CON PRESA DI CORRENTE

MASS	SCALE	PRODUCT IDENTIFICATION NO.		
/ KG	1:1	449 363 000 0	DOC. CODE 653	SHEET 1/1
SIZE A 2	T.R.I. 142		SHAPE CODE	REPLACEMENT FOR 884 010 104 0

EXPERT CODE 7 7 4

PRODUCT TYPE 0 1 ☒

1809/012/3/04.93

605/653